Výškový systém Balt p.v. Souřadný systém S-JTSK

REVIZE	POPIS	DATUM	SCHVÁLIL
6			
5			
4			
3			
2			
1			

Sweco Hydroprojekt a.s. Ústředí Praha
Táborská 31, 140 16 Praha 4; praha@sweco.cz; www.sweco.cz

VYPRACOVAL	Blovská	HIP	Ing. Kubová, Ph.D.	T. KONTROLA	Ing. Wallenfels
PROJEKTANT	Mach	ŘEDITEL DIVIZE	Ing. Hanák	DATUM	10/2023
OBJEDNATEL	Pražská vodohospodářská společnost a.s.			OKRES	Praha - Kbely
AKCE: Rekonstrukce ČOV Kbely - aktualizace DPS č. akce: 1/3/L22/00				ČÍSLO ZAKÁZKY	11 2160 04 01
				STUPEŇ	DPS
				FORMÁT	10 A4
				MĚŘÍTKO	
				ARCHIVNÍ ČÍSLO	006221/23/1
ČÁST STAVBY	Stávající biologické linky - regenerace			SO/PS	SO 06
PŘÍLOHA: Tabulky PSV				ČÍSLO PŘÍLOHY	D.1.1.06.6 d 1

Tato dokumentace včetně všech příloh (s výjimkou dat poskytnutých objednatelem) je duševním vlastnictvím akciové společnosti Sweco Hydroprojekt a.s. Objednatel této dokumentace je oprávněn ji využít k účelům vyplývajícím z uzavřené smlouvy bez jakéhokoliv omezení. Jiné osoby (jak fyzické, tak právnické) nejsou bez předchozího výslovného souhlasu objednatele oprávněny tuto dokumentaci ani její části jakkoli využívat, kopírovat (ani jiným způsobem rozmnožovat) nebo zpřístupnit dalším osobám.
Poznámka: Podpisy zpracovatelů jsou připojeny pouze k výtisku číslo 01 nebo originálu přílohy (matrici).

POLOŽKA	POPIS, SCHEMATICKÉ ZOBRAZENÍ	ROZMĚRY (mm)	MNOŽSTVÍ					POZNÁMKA
			m/1ks	ks	jednotková hmot.		celkem kg	
	OCELOVÉ TRUBKOVÉ ZÁBRADLÍ (SCHÉMATICKÉ ZOBRAZENÍ)	OCEL S235, VŠECHNY PRVKY BUDOU ŽÁROVĚ POZINKOVÁNY (tl. 80 mikronů)						
Z06 / 01	OCELOVÉ TRUBKOVÉ ZÁBRADLÍ – DVOUPŘÍČLÉ ZÁBRADLÍ S OKOPOVÝM PLECHEM – ZVÝŠENÁ VÝŠKA ZÁBRADLÍ h=1100 mm – KOTVENÍ ZÁBRADLÍ SHORA – ZÁBRADLÍ V OSE ŽB STĚNY – ZÁBRADLÍ DLE NORMY ČSN 74 3305 – MATERIÁL OCEL S235, VŠECHNY PRVKY BUDOU ŽÁROVĚ POZINKOVÁNY (tl. 80 mikronů)	a) Madlo – ocel. tr.ø44,5x2,9	66,07	1	2,98	kg/m'	196.89	PŘED VÝROBOU JE TŘEBA ZAMĚŘIT SKUTEČNÝ STAV ROHY ZÁBRADLÍ MUSÍ BÝT ZAKULACENÉ
		b) Příčník – ocel. tr.ø28x2,5	66,07	2	1,57	kg/m'	207.46	
		c) Sloupek – ocel tr.ø44,5x2,9	1,10	59	2,98	kg/ks	193.40	
		d) Okopový plech – ⌭ 100x 3mm	66,07	1	2,40	kg/m'	158.57	
		e) Kotevní deska – ⌭ 120x 120x5		59	0,56	kg/ks	33.04	
		f) Chem.+mech. kotva M10x120		236	0,12	kg/ks	28.32	
						Hmotnost Z06 01:	**817.68 kg**	

POHLED – POLE – ZÁBRADLÍ Z06 01

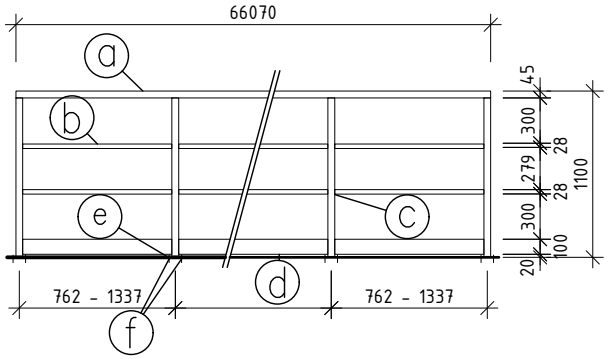

PŮDORYSNÉ SCHÉMA – ZÁBRADLÍ Z/01

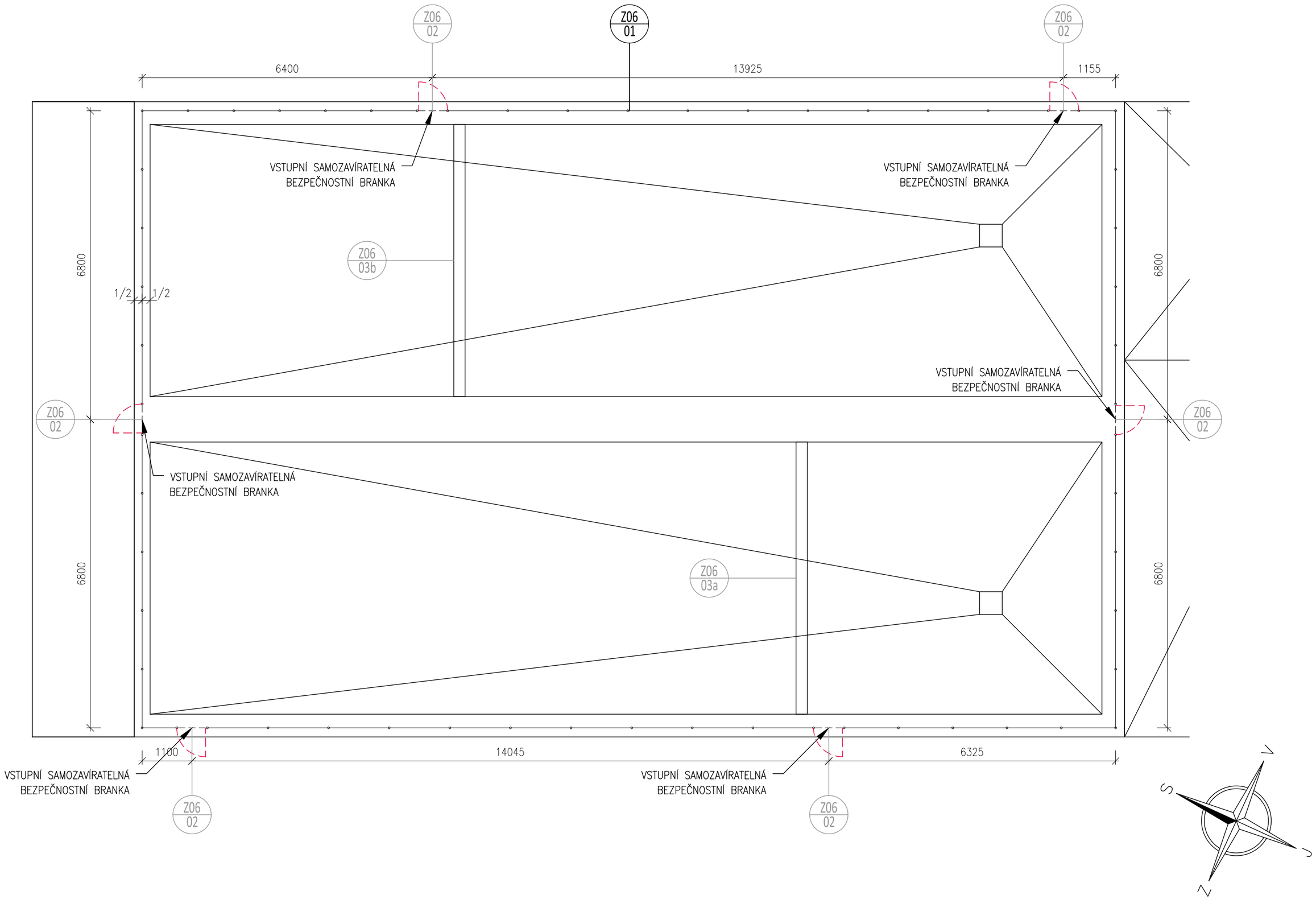

POLOŽKA	POPIS, SCHEMATICKÉ ZOBRAZENÍ	ROZMĚRY (mm)	MNOŽSTVÍ				POZNÁMKA
			m/1ks	ks	jednotková hmot.	celkem kg	
	SAMOZAVÍRATELNÁ BRANKA (SCHÉMATICKÉ ZOBRAZENÍ)	OCEL S235, VŠECHNY PRVKY BUDOU ŽÁROVĚ POZINKOVÁNY (tl. 80 mikronů)					
Z06 / 02	VSTUPNÍ SAMOZAVÍRATELNÁ BEZPEČNOSTNÍ BRANKA – PROTI ZAMEZENÍ PÁDU DO VOLNÉ HLOUBKY – ŠÍŘKA BRANKY 600 mm – NÁVRH DLE ČSN 74 3282 A ČSN EN ISO 14122–4 – MATERIÁL OCEL S235, VŠECHNY PRVKY BUDOU ŽÁROVĚ POZINKOVÁNY (tl. 80 mikronů)	**Celkem Z06 02: 6 ks**					PŘED VÝROBOU JE TŘEBA ZAMĚŘIT SKUTEČNÝ STAV, ROHY ZÁBRADLÍ MUSÍ BÝT ZAKULACENÉ

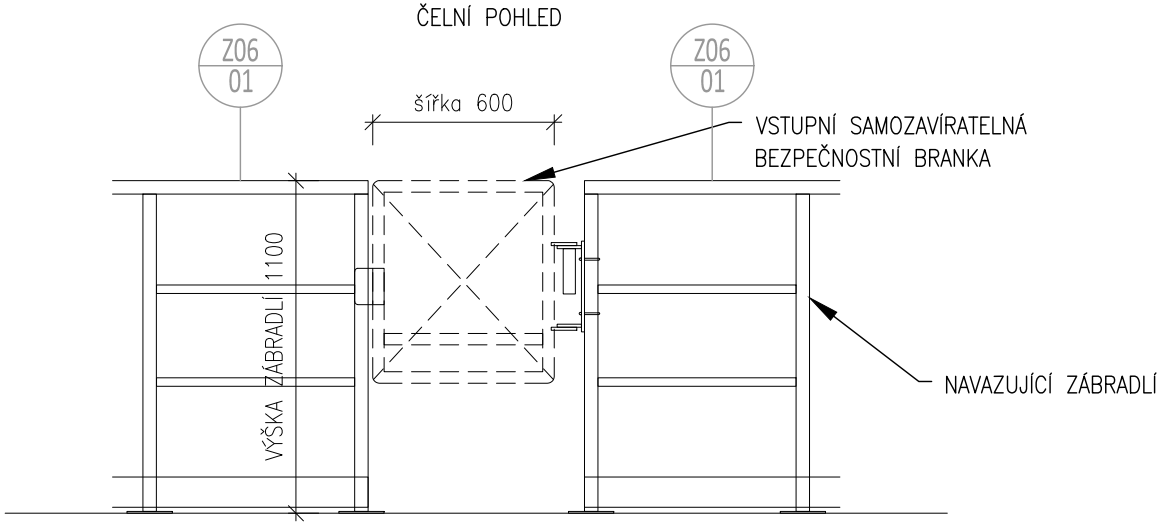

POZN.: – 6 ks PRAVÁ

POZN.: – PŘESNÉ ROZMĚRY, HMOTNOSTI A PROVEDENÍ DLE DÍLENSKÉ DOKUMENTACE VÝROBCE

POLOŽKA	POPIS, SCHEMATICKÉ ZOBRAZENÍ	ROZMĚRY (mm)	MNOŽSTVÍ					POZNÁMKA
			m^2/1ks	ks			celkem m^2	
	DĚLICÍ NORNÁ KOMPOZITNÍ STĚNA (SCHÉMATICKÉ ZOBRAZENÍ)		NEREZOVÁ OCEL 1.4301 – DLE ČSN 10088–1 KOMPOZIT – BARVA ŠEDÁ					
Z06 03a Z06 03b	DĚLICÍ KOMPOZITNÍ PŘÍČKA – DĚLICÍ KOMPOZITNÍ PŘÍČKA (STĚNA) S PŘELIVNOU HRANOU V PROSTORU USAZOVACÍCH NÁDRŽÍ POPIS: KONSTRUKCE DĚLICÍ NORNÉ STĚNY SE SKLÁDÁ Z VLASTNÍ DĚLICÍ PŘÍČKY tl. 30 mm Z KOMPOZITU, UCHYCENÉ K NOSNÉMU RÁMU PŘÍČKY, KTERÝ JE TVOŘEN MONTOVANÝM RÁMEM Z VÁLCOVANÝCH PROFILŮ IPE A UPE. RÁM JE UKOTVENÝ DO STĚN A SPÁDOVANÉHO DNA NÁDRŽÍ. PŘI HORNÍM OKRAJI STĚNY JE V ŠÍŘI 3000 mm PŘELIVNÁ HRANA, V DOLNÍ ČÁSTI PAK DVOJICE OTVORŮ ~300x200 mm – VIZ POHLEDOVÉ A PŮDORYSNÉ SCHÉMA. ROZMĚRY STĚNY (PLOŠNÉ): Z06 03a – ~6750x4195 mm Z06 03b – ~6750x4195 mm MATERIÁL: STĚNA – KOMPOZITNÍ PLNÁ DESKA, PRO VNĚJŠÍ POUŽITÍ NOSNÝ RÁM (PROFILY IPE A UPE), PŘELIVNÁ HRANA – NEREZOVÁ OCEL 1.4301 – VŠECHNY SPOJOVACÍ PROSTŘEDKY – KOTVY, KOTEVNÍ PROFILY, ATD. – NEREZOVÁ OCEL 1.4301	a) Norná dělicí stěna 6750x4195 mm – kompozit příčka+nosný ocelový rám	22,50	1			22.50	PŘED VÝROBOU JE TŘEBA ZAMĚŘIT SKUTEČNÝ STAV
		Plocha Z06 03a:					**22.50m2**	
		b) Norná dělicí stěna 6750x4195 mm – kompozit příčka+nosný ocelový rám	22,12	1			22.12	
		Plocha Z06 03b:					**22.12m2**	
		Celková plocha - Z06 03a + Z06 03b:					**44.62m2**	

PŮDORYSNÉ SCHÉMA SO 06 – DĚLICÍ PŘÍČKY

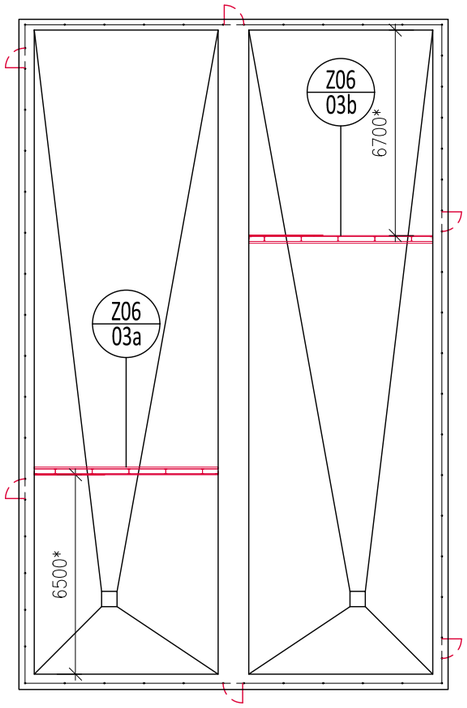

POZN.: * – VZDÁLENOST OD LÍCE ŽB STĚNY K LÍCÍ KOMPOZITNÍ PŘÍČKY

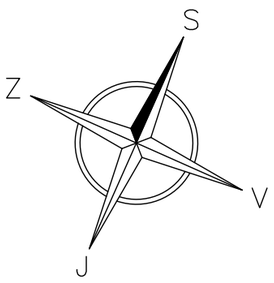

DĚLICÍ PŘÍČKY – PŮDORYS – STĚNA Z/03b 1:50

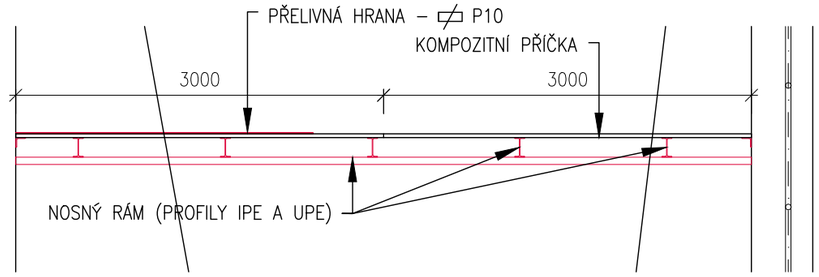

DĚLICÍ PŘÍČKY – PŮDORYS – STĚNA Z06/03a 1:50

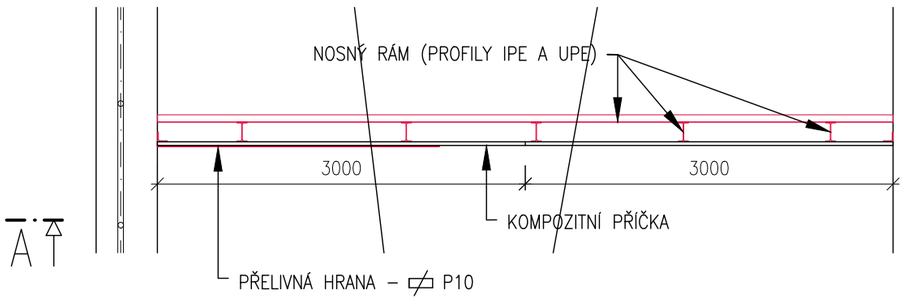

DĚLICÍ PŘÍČKY – POHLEDOVÉ SCHÉMA – ŘEZ A–A' 1:50

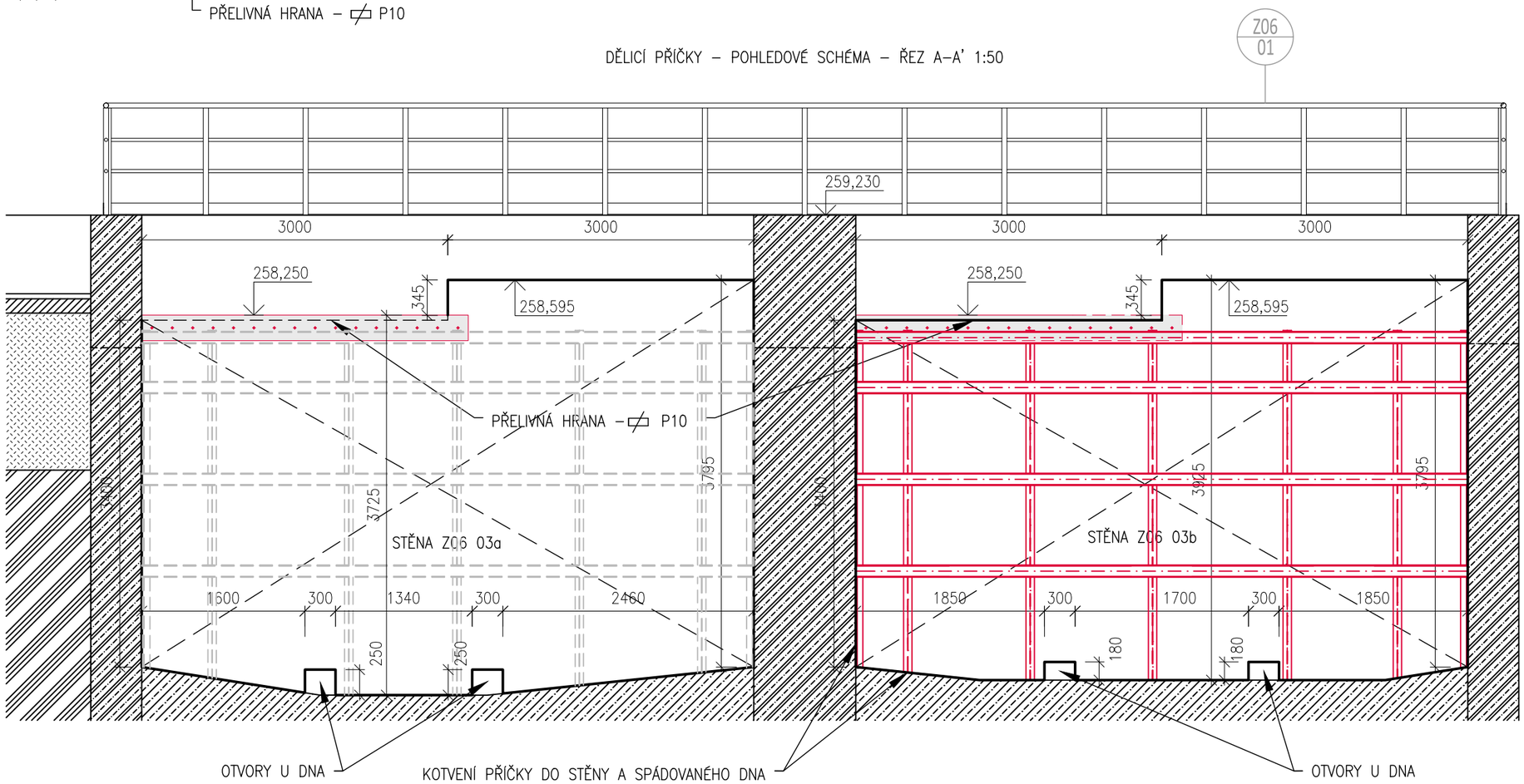

POZN.: – PŘESNÉ ROZMĚRY, HMOTNOSTI A PROVEDENÍ DLE DÍLENSKÉ DOKUMENTACE VÝROBCE

POLOŽKA	POPIS, SCHEMATICKÉ ZOBRAZENÍ	ROZMĚRY (mm)	MNOŽSTVÍ					POZNÁMKA
			m^2/1ks	ks	jednotková hmot.		celkem kg	
	VANA OCELOVÁ SVAŘOVANÁ (SCHÉMATICKÉ ZOBRAZENÍ)				NEREZOVÁ OCEL 1.4301 – DLE ČSN 10088–1			
Z06 / 04	VANA OCELOVÁ SVAŘOVANÁ – tl. PLECHU 4 mm – ROZMĚRY OTVORŮ JE NUTNO ZAMĚŘIT A PROVÉST DLE SKUTEČNÉ POZICE POTRUBÍ – MATERIÁL NEREZOVÁ OCEL 1.4301 – JE NUTNÉ OVĚŘIT TĚSNOST SPOJE	a) Stěna – 1600x3550x4 mm bez otvorů	5,68	1	31,4	kg/m^2	178.35	PŘED VÝROBOU JE TŘEBA ZAMĚŘIT SKUTEČNÝ STAV
		b) Stěna – 1600x3550x4 mm otvory ø610 mm a ø100 mm	5,38	1	31,4	kg/m^2	168.93	
		c) Stěna – 1600x3550x4 mm otvor ø320 mm	5,60	1	31,4	kg/m^2	175.84	
		d) Stěna – 1600x3550x4 mm otvor ø610 mm	5,39	1	31,4	kg/m^2	169.25	
		e) Dno – 1600x1600x4 mm bez otvorů	2,56	1	31,4	kg/m^2	80.38	
						Hmotnost Z06 04:	**772.75 kg**	

VANA OCELOVÁ SVAŘOVANÁ Z06 04 – PŮDORYS

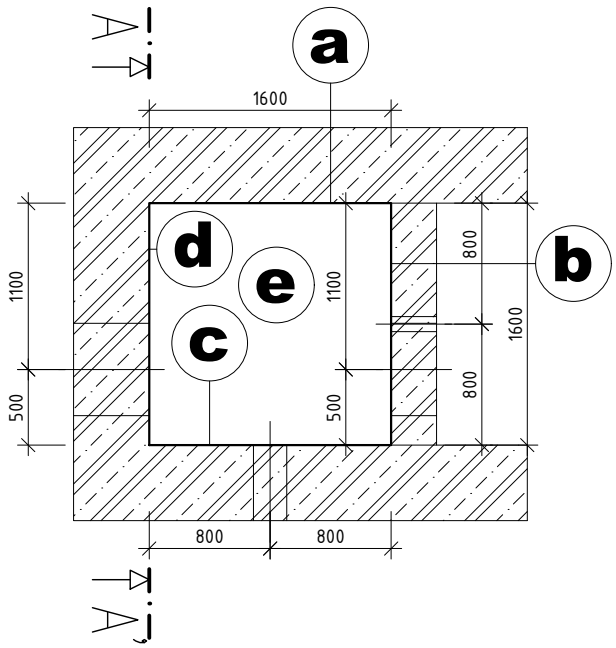

VANA OCELOVÁ SVAŘOVANÁ Z06 04 – ŘEZ A – A'

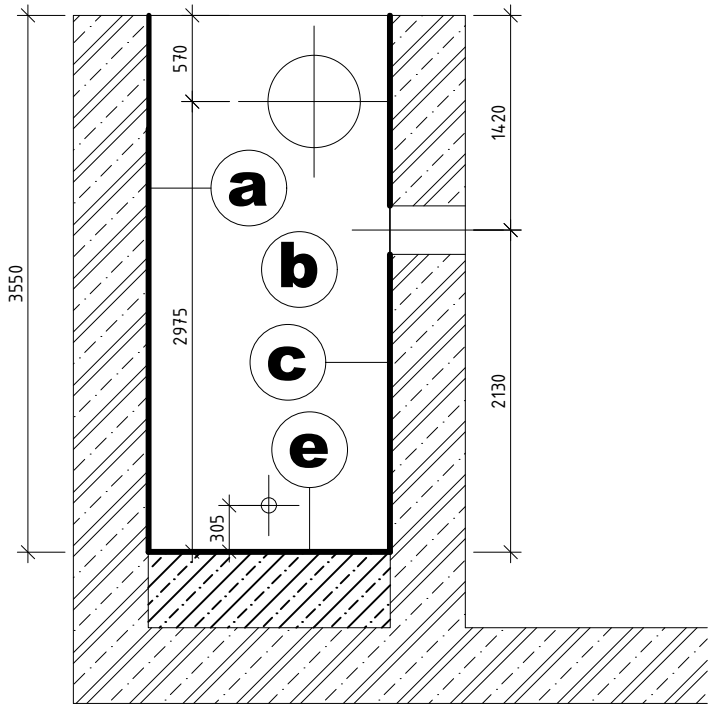

POLOŽKA	POPIS, SCHEMATICKÉ ZOBRAZENÍ	ROZMĚRY (mm)	MNOŽSTVÍ					POZNÁMKA
			m/1ks	ks	jednotková hmot.		celkem kg	
	ZÁCHYTNÉ OKO (SCHÉMATICKÉ ZOBRAZENÍ)		NEREZOVÁ OCEL 1.4301 – DLE ČSN 10088–1					
Z06 / 05	ZÁCHYTNÉ OKO – KOTEVNÍ BOD CERTIFIKOVANÝ, DLE EN 795/A:2012 – KOMPLETIZOVANÝ VÝROBEK – ŠROUBY JE NUTNO KOTVIT PŘES BETONOVOU MAZANINU AŽ DO KONSTRUKČNÍHO BETONU	a) Kotevní bod certifikovaný 145x60x100 mm	-	7	0,9	kg/ks	6.30	PŘED VÝROBOU JE TŘEBA ZAMĚŘIT SKUTEČNÝ STAV
		b) Kotevní šroub M12x115 s minimální hloubkou kotvení 95 mm s únosností v tahu 15 kN	–	14	0,13	kg/ks	1.82	
						Hmotnost Z06 05:	**8.12 kg**	

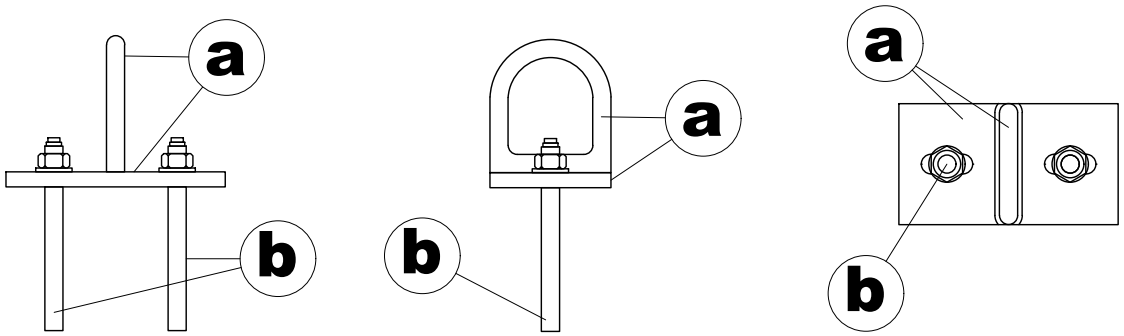

POLOŽKA	POPIS, SCHEMATICKÉ ZOBRAZENÍ	ROZMĚRY (mm)	MNOŽSTVÍ					POZNÁMKA
			m²; m'	ks	jednotková hmot.		celkem kg	
	OCELOVÝ POKLOP otvor 700x900 mm (SCHÉMATICKÉ ZOBRAZENÍ)				NEREZOVÁ OCEL 1.4301 – DLE ČSN 10088–1			
Z06 / 06	OCELOVÝ POKLOP POCHŮZNÝ, ÚNOSNOST 150 kg – MATERIÁL NEREZOVÁ OCEL 1.4301 – ROZMĚRY: cca 800x1000, SVĚTLOST OTVORU 700x900 – PROTISKLUZOVÝ POVRCH – V PROVEDENÍ ODNÍMATELNÝ, S ODVĚTRÁNÍM, VODOTĚSNÝ PROTI DEŠŤOVÉ VODĚ, VODOTĚSNOST NA 200 mm VODNÍHO SLOUPCE – S DOSTATEČNÝM POČTEM ÚCHYTŮ PRO MANIPULACI DLE VÝROBCE (HÁK NA ZVEDÁNÍ POKLOPU) – VČETNĚ RÁMU, RÁM VLOŽIT DO BEDNĚNÍ ŽB STROPNÍ KONSTRUKCE A KOTVIT POMOCÍ OCELOVÝCH PÁSKŮ – VÍKO POKLOPU ZE SPODNÍ STRANY PO OBVODĚ S NALEPENÝM TĚSNĚNÍM Z EPDM PRYŽE	a) Ocelový poklop pochůzný – celkové rozměry ~800x1000, žebrovaný plech tl. 6 mm	0,80		49,10	kg/m²	39.28	PŘED VÝROBOU PRVKŮ JE TŘEBA ZAMĚŘIT SKUTEČNÝ STAV
		b) Obvodová výztuha– ⊿ 40x6	3,20		1,90	kg/m'	6.08	
		c) Rám – L profil 45x45x5	3,60		3,38	kg/m'	12.17	
		d) Zarážka– ⊿ 10x5	3,60		0,39	kg/m'	1.40	
		e) Hák na zvedání poklopu – ø12–400	0,40	4	0,89	kg/m'	1.42	
		f) Kotevní pásek– ⊿ 30x3x150		14	0,11	kg/ks	1.54	
		g) Těsnění – EPDM pryž 6x20	3,60		0,22	kg/m'	0.79	
						Hmotnost Z06 06:	**62.69 kg**	

PŮDORYSNÉ SCHÉMA – POKLOP Z06 06

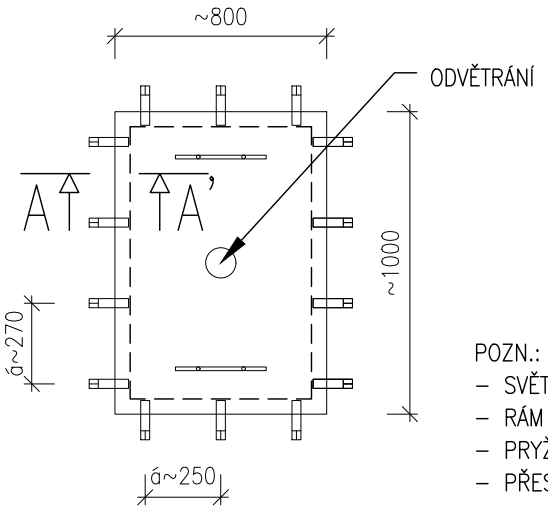

ŘEZ A–A' – ULOŽENÍ OCELOVÉHO POKLOPU Z06 06

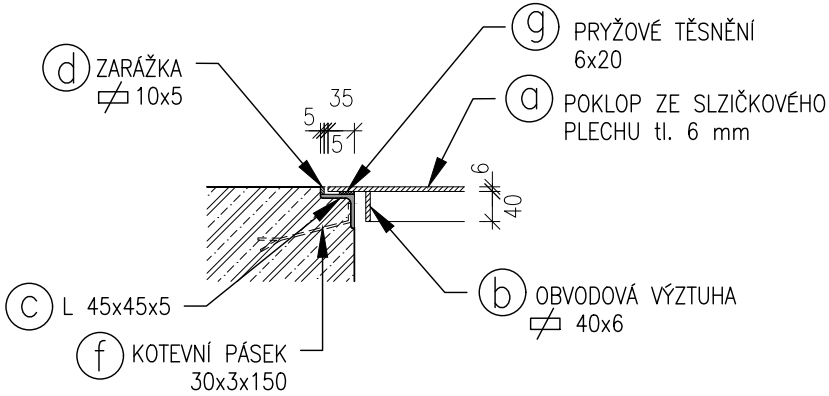

POZN.:
- SVĚTLOST OTVORU 700x900
- RÁM OSADIT DO BEDNĚNÍ ŽB STĚNY
- PRYŽOVÉ TĚSNĚNÍ NALEPIT NA SPODNÍ STRANU POKLOPU TAK, ABY DOSEDLO NA RÁM
- PŘESNÉ ROZMĚRY, HMOTNOSTI A PROVEDENÍ DLE DÍLENSKÉ DOKUMENTACE VÝROBCE

POLOŽKA	POPIS, SCHEMATICKÉ ZOBRAZENÍ	ROZMĚRY (mm)	MNOŽSTVÍ					POZNÁMKA
			m'; m²	ks	jednotková hmot.		celkem kg	
	NOSNÍK HEB 200 A SEDLO PRO POTRUBÍ (SCHÉMATICKÉ ZOBRAZENÍ)							OCEL S235
Z06 / 07	NOSNÍK HEB 200 – MATERIÁL OCEL S235 SEDLO PRO POTRUBÍ – MATERIÁL OCEL S235	a) Nosník HEB 200	1,8	3	61,3	kg/m'	331.02	PŘED VÝROBOU JE TŘEBA ZAMĚŘIT SKUTEČNÝ STAV
		b) SEDLO PRO POTRUBÍ, ⌭ P10, MATERIÁL OCEL S235	0,57	3	78,5	kg/m²	134.24	
						Hmotnost Z06 07:	**465.26 kg**	

PŮDORYSNÉ SCHÉMA, M 1:50

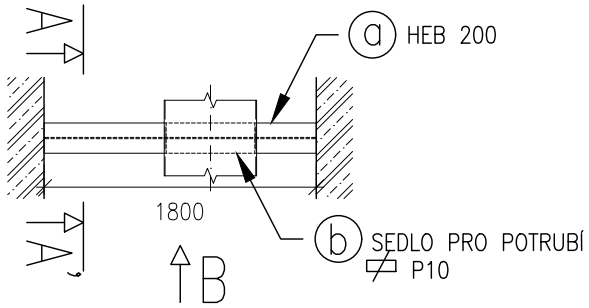

ŘEZ A–A', M 1:10

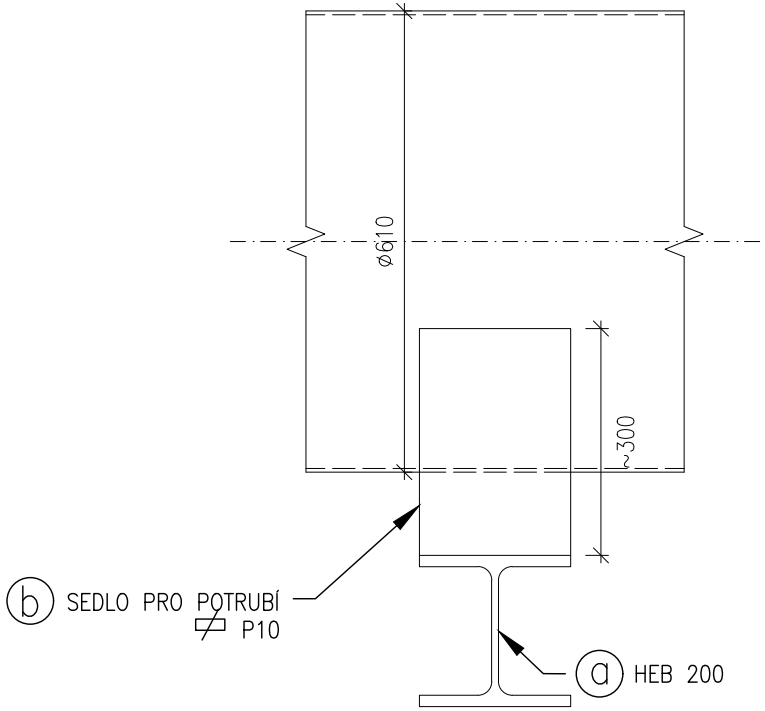
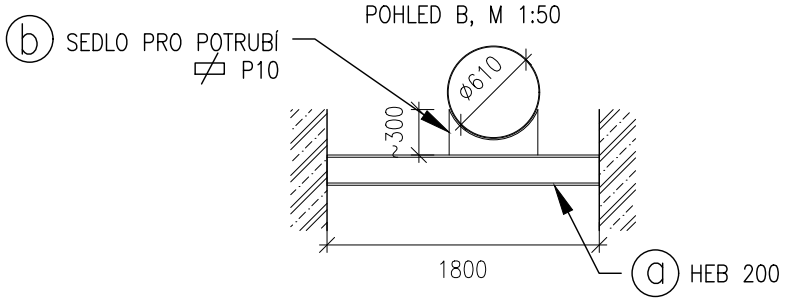
POHLED B, M 1:50